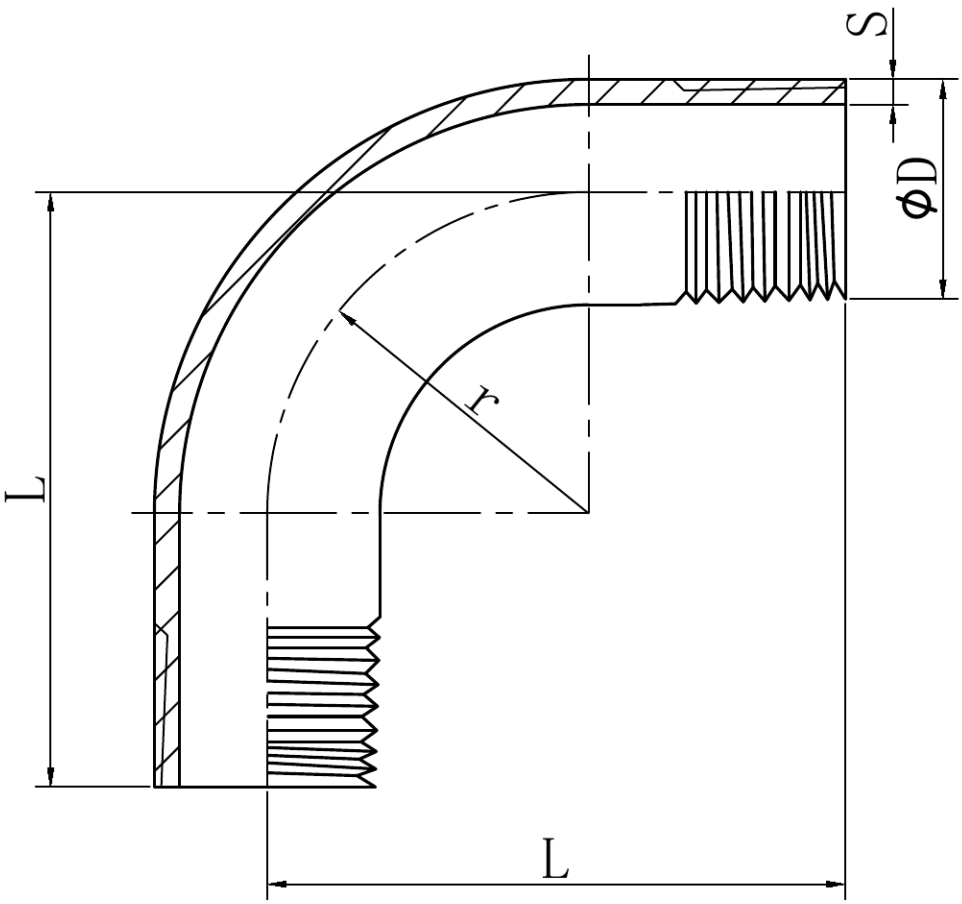

R	D	L	r	s	KG
1/8″	10.2	50.0	30.0	2.0	0.033
1/4″	13.5	60.0	40.0	2.6	0.070
3/8″	17.2	70.0	45.0	3.2	0.090
1/2″	21.3	80.0	55.0	3.2	0.160
3/4″	26.9	100.0	70.0	3.2	0.240
1″	33.7	120.0	80.0	3.6	0.527
1-1/4″	42.4	140.0	105.0	4.0	0.697
1-1/2″	48.3	160.0	115.0	4.0	0.969
2″	60.3	190.0	125.0	4.5	1.580

	0.5～3	＞3～6	＞6～30
	±0.1	±0.1	±0.2
	＞30～120	＞120～400	＞400～1000
	±0.3	±0.5	±0.8

BY-WG

A/1

BY-K-001

1 1